Funderingsplan DD Vrijstaand

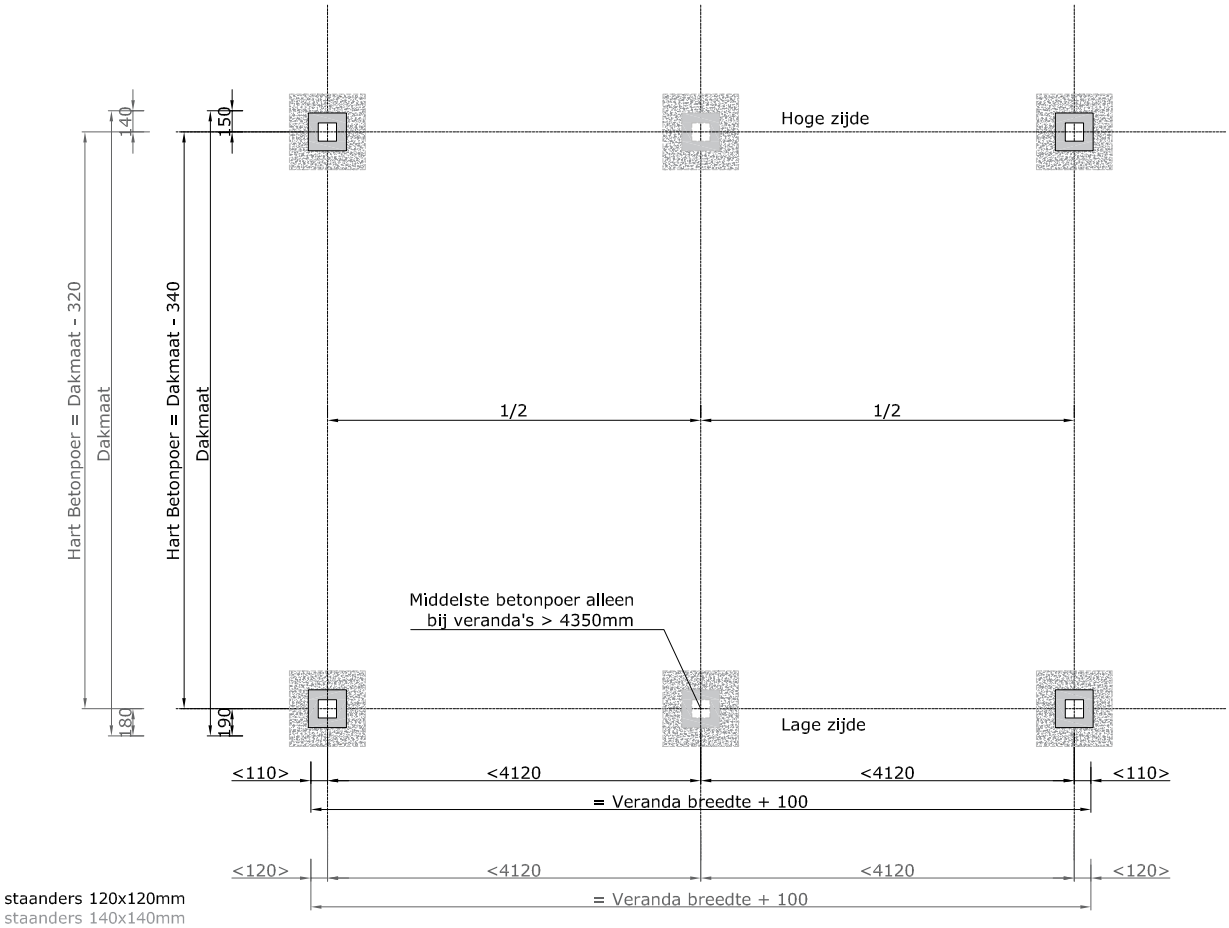

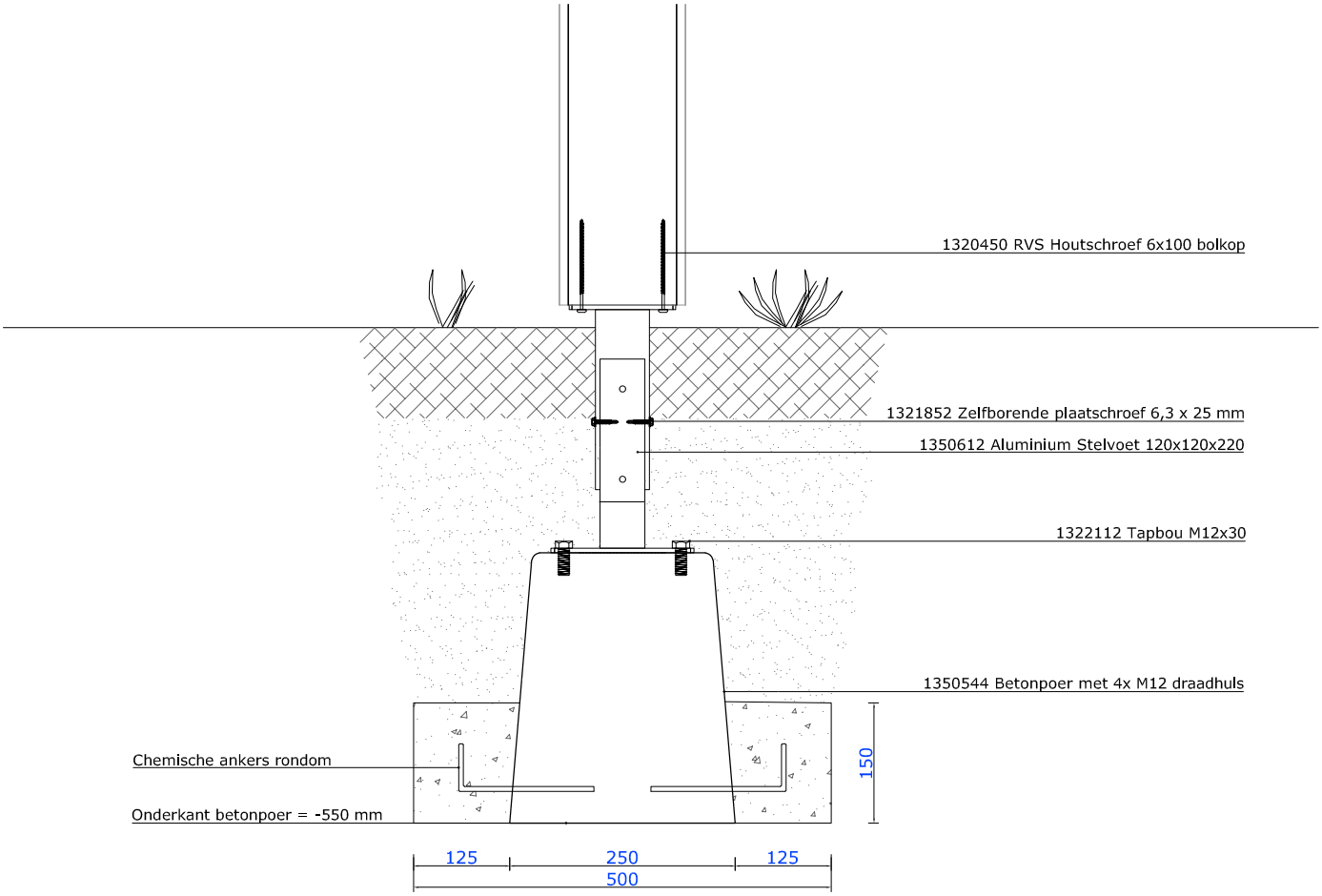

Funderingsplan DD Muuraanbouw

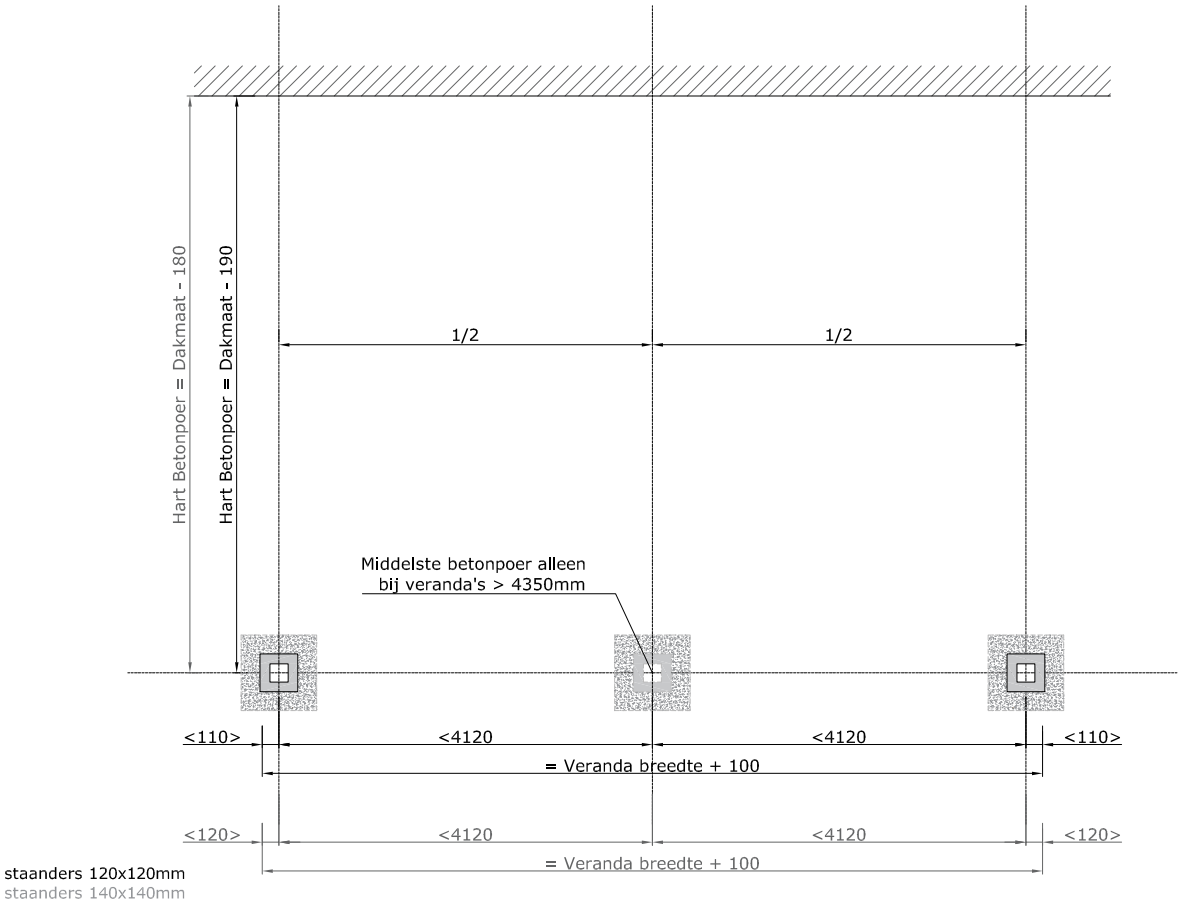

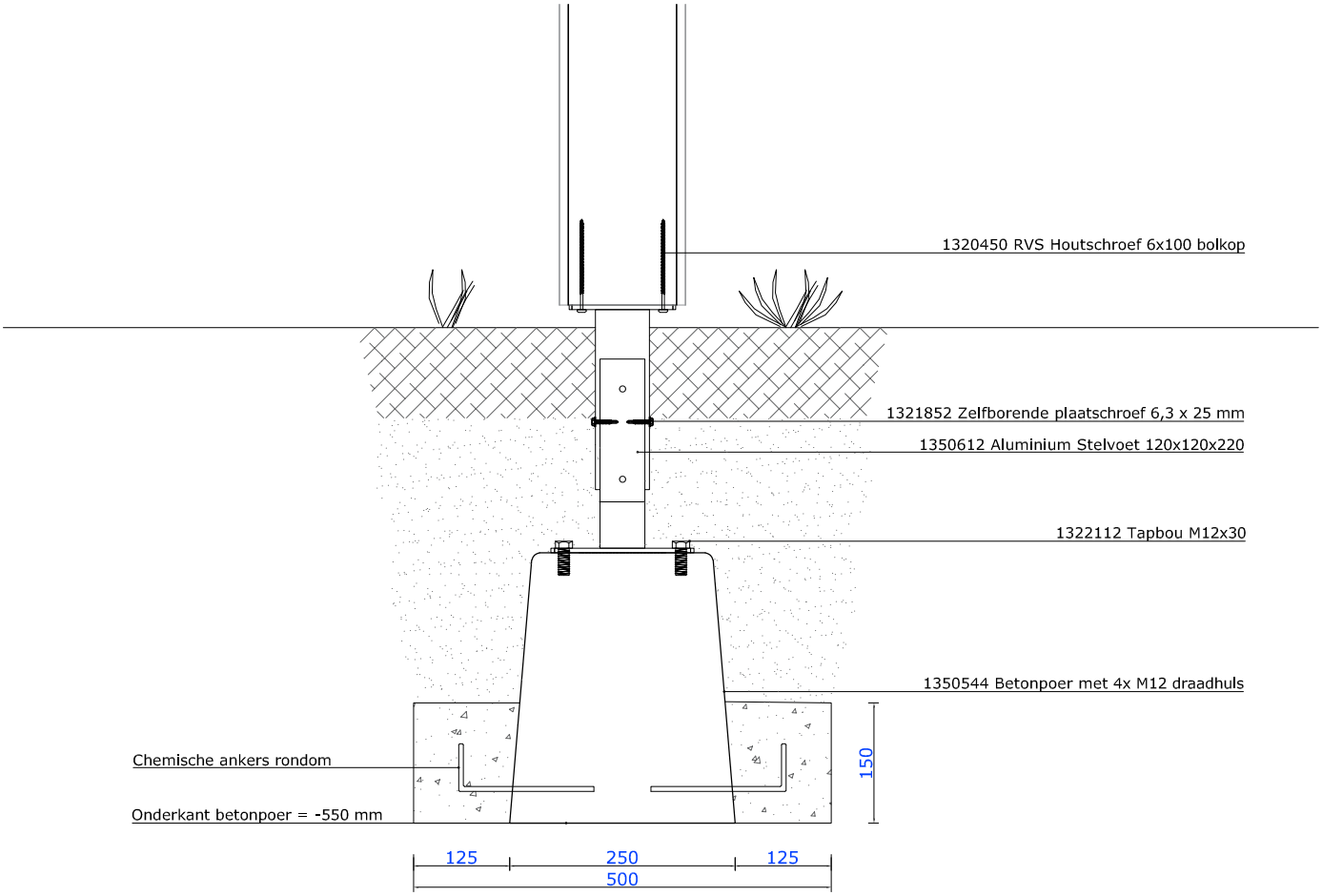

Auteursrecht: Pext BV ©
Schaal: 1:4 / 1:2